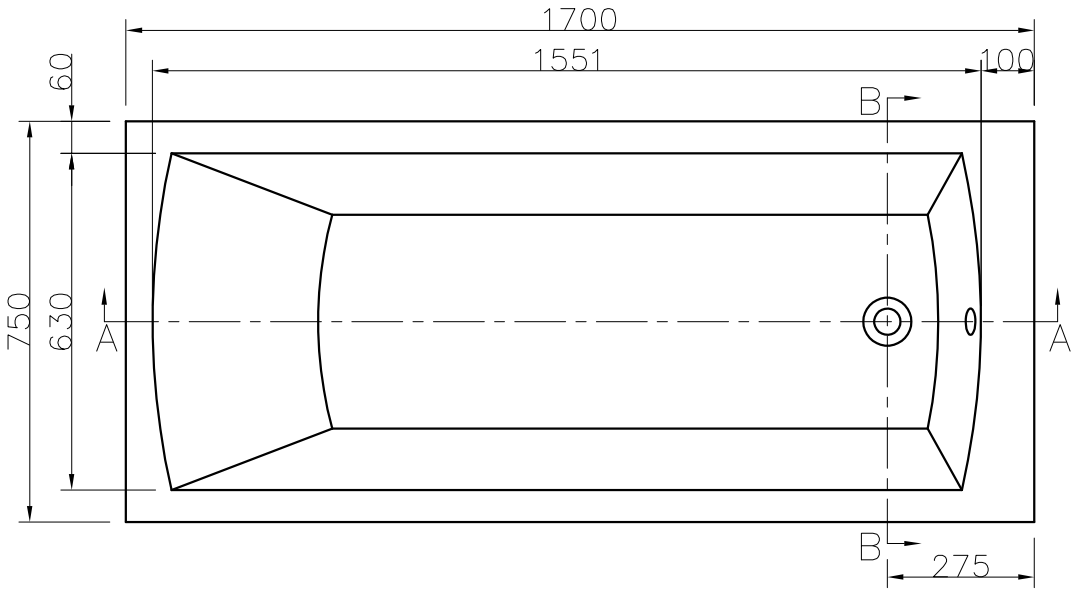

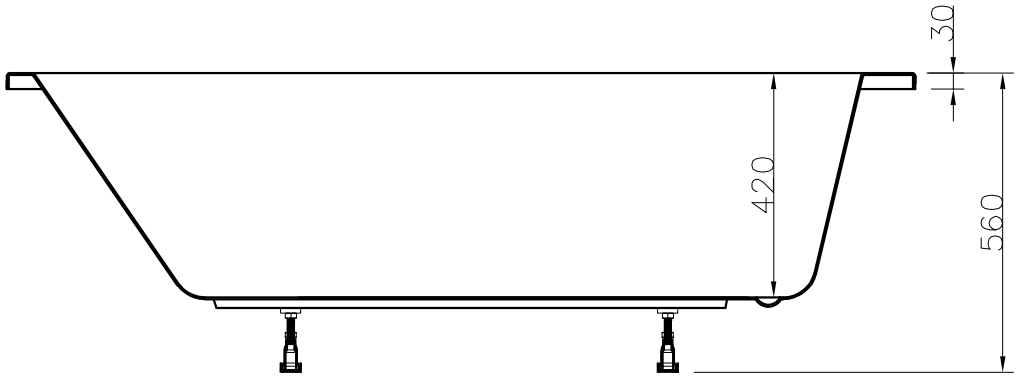

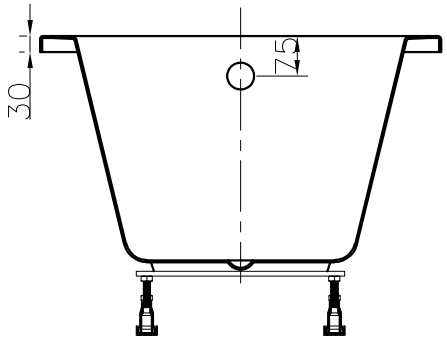

ADAMSEZ®	ADAMSEZ 雅登斯										
	名称 Name:	Berlin 柏林+脚架	编号 Numbers:		单位 Units:	mm	容量(kg) Volume:				
	型号 Code:	AD-BER-1775A.00	材质 Meaterial:		公差 Tolerance:	±5mm	绘图 Draftsman:	钟文照	修改 revise:		审核 Auditing:
	规格 Dimensions:	1700X750X420/560	投影 Projection:		比例 Proportion:	1:18	日期 Date:	2022.9.13	日期 Date:		批准 Authorize: